AEG
perfekt in form und funktion

F65050VI1P Oppvaskmaskin

Lag mat som proffene – og vask opp som dem også

Du har alle de profesjonelle redskapene – så ta også vare på dem som en proff. Denne ProClean-oppvaskmaskinen med ekstra stor plass er utformet for å gi profesjonelle rengjøringsresultater for alle redskapene dine.

Den energieffektive måten å få supre resultater på

OKO Performance-systemet reduserer energiforbruket og programlengden for å gi en mer energieffektiv måte å vaske opp på.

Den går så stille at du knapt legger merke til den

Silent-teknologi betyr at denne oppvaskmaskinen går så stille at du knapt vil legge merke til at den går. Eller superstille 39 dB. Beam on Floor og Kitchen Fit sørger for for perfekt kontroll og integrering på kjøkkenet ditt

More Benefits :

• Automatisk program for optimale resultater og optimalt energiforbruk

• Halvtimesprogram for rask og effektiv oppvask

• Starttidsforvalg-funksjonen lar deg planlegge dagen din

Features :

• Aqua Control
•Automatic 45-70º. Nytt og forbedret Auto-program
•Justerbar overkurv
•Elektronisk forhåndsinnstilling av starttid
•Digitaldisplay med 2 sifre
•Topp oversikt med helintegrerte maskiner
•Multitab
•Automatikkprogram
•Lyssignal på gulvet
•Multidisplay (LED)
•Mengdeautomatikk
•Skjult varmeelement
•Fleksibel innredning
•Helintegrert

Technical Specs :

• Energiklasse : A
•Vaskeklasse : A
•Tørkeklasse : A
•Vannforbruk (ltr) : 9.8
•Ant. IEC-Kuverter : 12
•Høyde (mm) : 818
•Dybde : 550
•Bredde (mm) : 596
•Volt : 220-240
•Lydnivå (EN704-3) dB(A) : 41
•Programmer : 30 MIN 60°, Auto 45-70, Eco 50°, Extra Silent, PRO 70°

Product Description :

Helintegrert ProClean. Elektronisk med display. 5 programmer, bla: AUTO, 30MIN/60, PRO 70, Multitab, Extra Silent. Aqua Control. 2 farget lyssignal på gulvet. EU-klasser A+AA. Sliding hinges. Lydnivå 41dB(A)
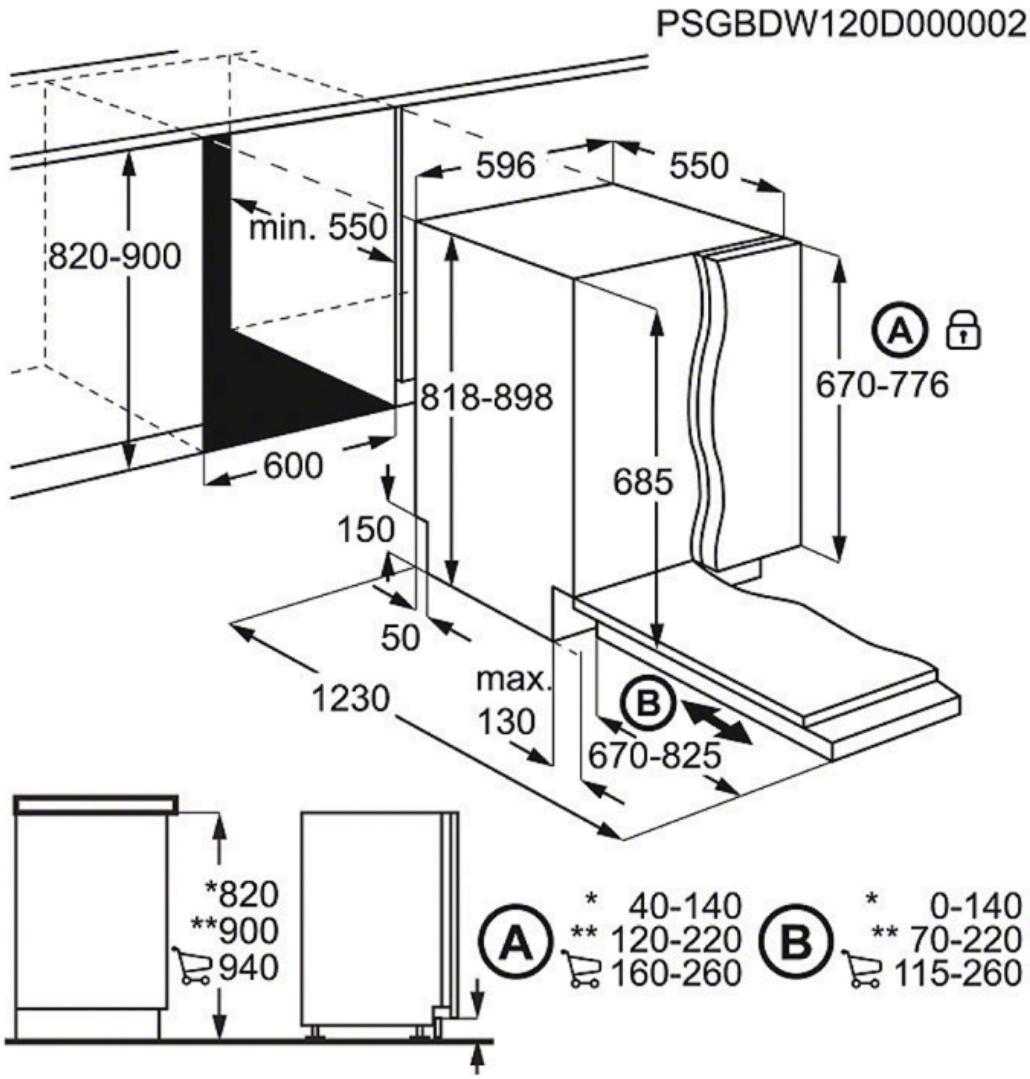
F65050VI1P Oppvaskmaskin